LED DIMMER M.I. DALI 1 CANALE

Confezione 1 pezzi | Box 5 pezzi

Scarica qui le specifiche tecniche
5703-1224-1MIDAL

Codice Prodotto: 5703/1224/1MIDAL

CARATTERISTICHE

Ingresso:	12-24Vdc
Opzioni di comando BUS:	DALI DMX512+RDM
MULTI INPUT – Riconoscimento automatico del comando locale:	Pulsante normalmente aperto Ingresso analogico 0-10V Ingresso analogico 1-10V Potenziometro 10K Ohm
MENU' PUSH – Possibilità di impostare:	Minimo di dimmerazione Fade Out Funzione Memoria Regolazione della luminosità della luce monocromatica Regolazione della luminosità fino allo spegnimento completo Accensione e spegnimento morbidi Efficienza tipica > 95%
Uscita:	12/24Vdc D-PWM

Con riserva modifiche tecniche

Corrente in uscita:	10 A
Potenza 12V:	120W
Potenza 24V:	240W
Alimentazione:	min: 10.8Vdc – max: 26.4Vdc
Temperatura Ambiente:	min: -10C° max: +40C°
Grado di Protezione:	IP20
Dimensioni:	45x58x19mm
Dimensione scatola:	68x56x35mm
Peso:	37g

DISEGNO TECNICO

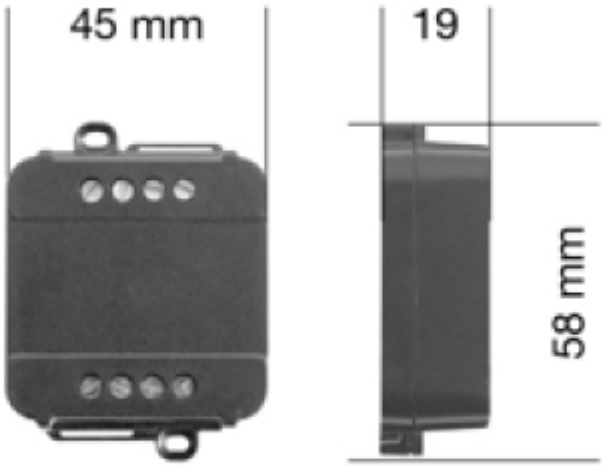

Con riserva modifiche tecniche

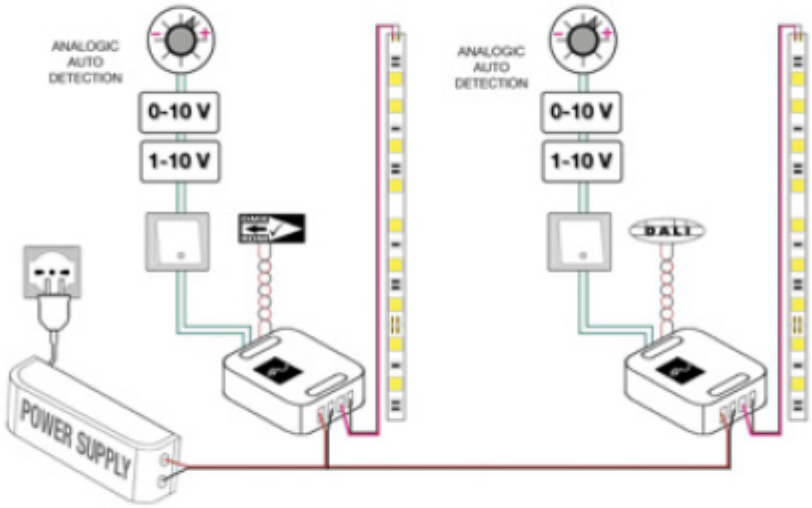
ANALOGIC
AUTO
DETECTION
0-10 V
1-10 V
ANALOGIC
AUTO
DETECTION
0-10 V
1-10 V
DALI
POWER SUPPLY

NOTES